Centronic SensorControl

SC43

it

Istruzioni per il montaggio e l'impiego

Sensore luce per timer

Informazioni importanti per:

• il montatore / • l'elettricista specializzato / • l'utilizzatore

Consegnare la presente documentazione a chi di competenza!

Le presenti istruzioni originali devono essere conservate con cura dall'utilizzatore.

4032 630 018 0c 18/05/2017

Becker-Antriebe GmbH
Friedrich-Ebert-Straße 2-4
35764 Sinn/Germany
www.becker-antriebe.com

BECKER

Indice

In generale 3
Garanzia 3
Istruzioni di sicurezza 4
Utilizzo previsto 4
Sensore luce 5
Montaggio/collegamento 6
Impostazione 7
Pulizia 8
Dati tecnici 8
Cosa fare, se...? 9
Dichiarazione di conformità UE semplificata 9

In generale

Grazie al dispositivo SC43, facile da montare, è possibile ampliare all'istante le funzionalità del timer per sensore luce Centronic TimeControl TC52/timer radio per sensore luce Centronic TimeControl TC511 e renderlo un pratico comando del sistema di protezione solare (ombreggiamento per piante e mobilia).

Spiegazione dei pittogrammi

	PRUDENZA	PRUDENZA contraddistingue un pericolo che, se non evitato, può provocare lesioni fisiche.
	ATTENZIONE	ATTENZIONE contraddistingue le misure da adottare al fine di evitare danni alle cose.
		Suggerimenti per applicazioni e altre informazioni utili.

Garanzia

Modifiche costruttive e installazioni improprie eseguite in contrasto alle presenti istruzioni e a ogni altra nostra indicazione possono provocare gravi lesioni al corpo e alla salute dell'utilizzatore, ad es. contusioni. Qualsiasi modifica potrà essere realizzata solo in seguito ad accordo con noi e previa nostra autorizzazione. Le nostre indicazioni, in particolare quelle contenute nelle presenti istruzioni per il montaggio e l'impiego, devono essere assolutamente rispettate.
Non è permessa nessuna ulteriore trasformazione dei prodotti contraria all'utilizzo per il quale il prodotto è stato espressamente concepito.
I fabbricanti dei prodotti finiti gli installatori devono verificare che durante l'utilizzo dei nostri prodotti siano osservate e rispettate tutte le necessarie disposizioni legali e delle autorità in merito alla fabbricazione del prodotto finito, alla sua installazione e all'assistenza dei clienti, in particolare le attuali norme in vigore sulla compatibilità elettromagnetica.

Istruzioni di sicurezza

Indicazioni generali

- Utilizzare solo in ambienti asciutti.
- Utilizzare solo parti originali non modificate del costruttore della centralina.
- Tenere i bambini lontano dai dispositivi di comando.

Prudenza

- **Tenere le persone lontano dalla zona di movimento degli impianti.**

Utilizzo previsto

Il dispositivo SC43 può essere utilizzato solamente in abbinamento al timer per sensore luce Centronic TimeControl TC52/timer radio per sensore luce Centronic TimeControl TC511.
Il collegamento di apparecchi di terzi deve essere effettuato dopo aver interpellato il commerciante specializzato.

Sensore luce

Funzionalità del dispositivo SC43

Il dispositivo SC43 consente di proteggere le proprie piante e mobili dall'esposizione a una radiazione solare troppo intensa.
È consigliabile montare sempre il sensore luce SC43 in modo tale che possa rilevare il prima possibile la radiazione solare. Quando viene superato il valore sole, sul display viene visualizzato "SOLE". L'avvolgibile o la veneziana si aziona automaticamente e raggiunge la posizione intermedia o quella del dispositivo SC43, si ferma e sblocca di nuovo il dispositivo SC43.

Funzione di ombreggiamento:

se il valore luce viene superato per oltre 3 minuti -> l'avvolgibile si abbassa.
se il valore luce non viene raggiunto per oltre 15 minuti -> l'avvolgibile si alza.

SOLE

Il valore soglia è preimpostato su 06.
Con il valore -- la funzione di protezione solare è disattivata. Il valore di luminosità si può impostare tra 01 (molto nuvoloso) e 15 (esposizione diretta ai raggi solari).
Sul display vengono visualizzati il valore sole attuale e quello da impostare. Il valore da impostare lampeggia.

Funzione di crepuscolo:

Se dopo le ore 12:00 non viene raggiunto il valore di crepuscolo -> l'avvolgibile si chiude.
CREPUSCOLO
Il valore soglia è preimpostato su --.
Con il valore -- la funzione di crepuscolo è disattivata.
Il valore di luminosità si può impostare tra 01 (notte) e 15 (inizio crepuscolo).
Sul display vengono visualizzati il valore crepuscolo attuale e quello da impostare. Il valore da impostare lampeggia.

Modalità TEST

(può essere attivata solo dopo un comando SALITA ininterrotto)
In questa modalità è possibile controllare il dispositivo SC43. Se la modalità Test è attiva, compare TEST sul display.
In modalità TEST, i tempi della funzione di ombreggiamento si riducono.

Montaggio/collegamento

Montaggio del sensore luce SC43 sul timer per sensore luce Centronic TimeControl TC52/timer radio per sensore luce Centronic TimeControl TC511

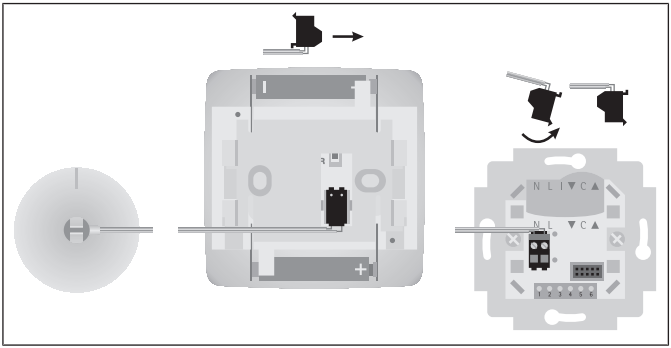

Montaggio sull'apparecchio

1. Accorciare il cavo alla lunghezza desiderata (ad es. con una tronchese).
2. Togliere l'isolamento del cavo per ca. 5 mm.
3. Inserire il cavo nel morsetto di collegamento.
4. Inserire il morsetto di collegamento nella presa (vedere la figura).

Montaggio di SC43 a finestra:

Prima di montare il sensore occorre pulire accuratamente il vetro.
Fissare il SC43 sulla finestra con la ventosa.

Impostazione

VACANZA, SENSORE LUCE (vacanza OFF/ON, sole/crepuscolo)

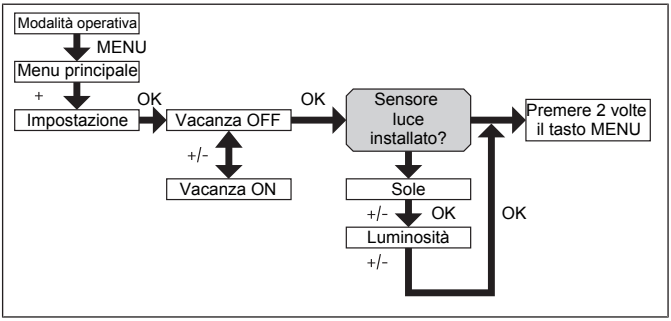

1. Premere il tasto MENU.
2. Per selezionare il menu IMPOSTAZIONE, premere il tasto + fino a quando compare IMPOSTAZIONE.
3. Confermare con OK.
4. Viene visualizzato VACANZA ON/OFF.
5. Confermare con OK.

Questa finestra di dialogo viene visualizzata solamente se nell'apparecchio è inserito un sensore luce.

6. È stata confermata la funzione VACANZA. Viene visualizzato SOLE.
7. Appare un valore impostato in precedenza.
8. Con i tasti +/- si può modificare il valore per il sole (le due cifre a sinistra sul display indicano il valore luce attuale).
9. Confermare l'immissione con OK. Procedere con l'impostazione di CREPUSCOLO così come descritto per SOLE.
10. Premere due volte il tasto MENU per accedere di nuovo al modo operativo.

Pulizia

Pulire l'apparecchio solo con un panno idoneo. Non utilizzare detergenti che potrebbero danneggiare la superficie.

Dati tecnici

Indice di protezione	IP 54
Temperatura ambiente consentita	da 0 a +55°C
Lunghezza del cavo	2 m (Art. n.: 4032 000 004 0) o 5 m (Art. n.: 4032 000 005 0)

Cosa fare, se…?

Anomalia	Causa	Rimedio
Trascorsi ca. 3 min. dall'apertura, l'avvolgibile si abbassa di nuovo.	Il valore sole impostato è stato raggiunto o il sensore luce è coperto.	Controllare il valore crepuscolo e la posizione del sensore luce sulla finestra. Può essere che il sensore luce si sia staccato dalla finestra.
I parametri sole e crepuscolo impostati non possono essere modificati e/o non vengono visualizzati.	Non è collegato alcun sensore luce oppure il sensore luce o il cavo di collegamento è difettoso.	Controllare il sensore luce, il cavo di collegamento e il connettore.
Il sensore si stacca dalla finestra.	Adesività insufficiente.	Pulire accuratamente la finestra.

Dichiarazione di conformità UE semplificata

Becker-Antriebe GmbH dichiara che il presente comando è conforme alle direttive 2014/30/UE e 2014/35/UE.
Il testo completo della dichiarazione di conformità UE è disponibile al seguente indirizzo internet:
www.becker-antriebe.com/ce

CE

Con riserva di modifiche tecniche.

BECKER